8HP75HIS

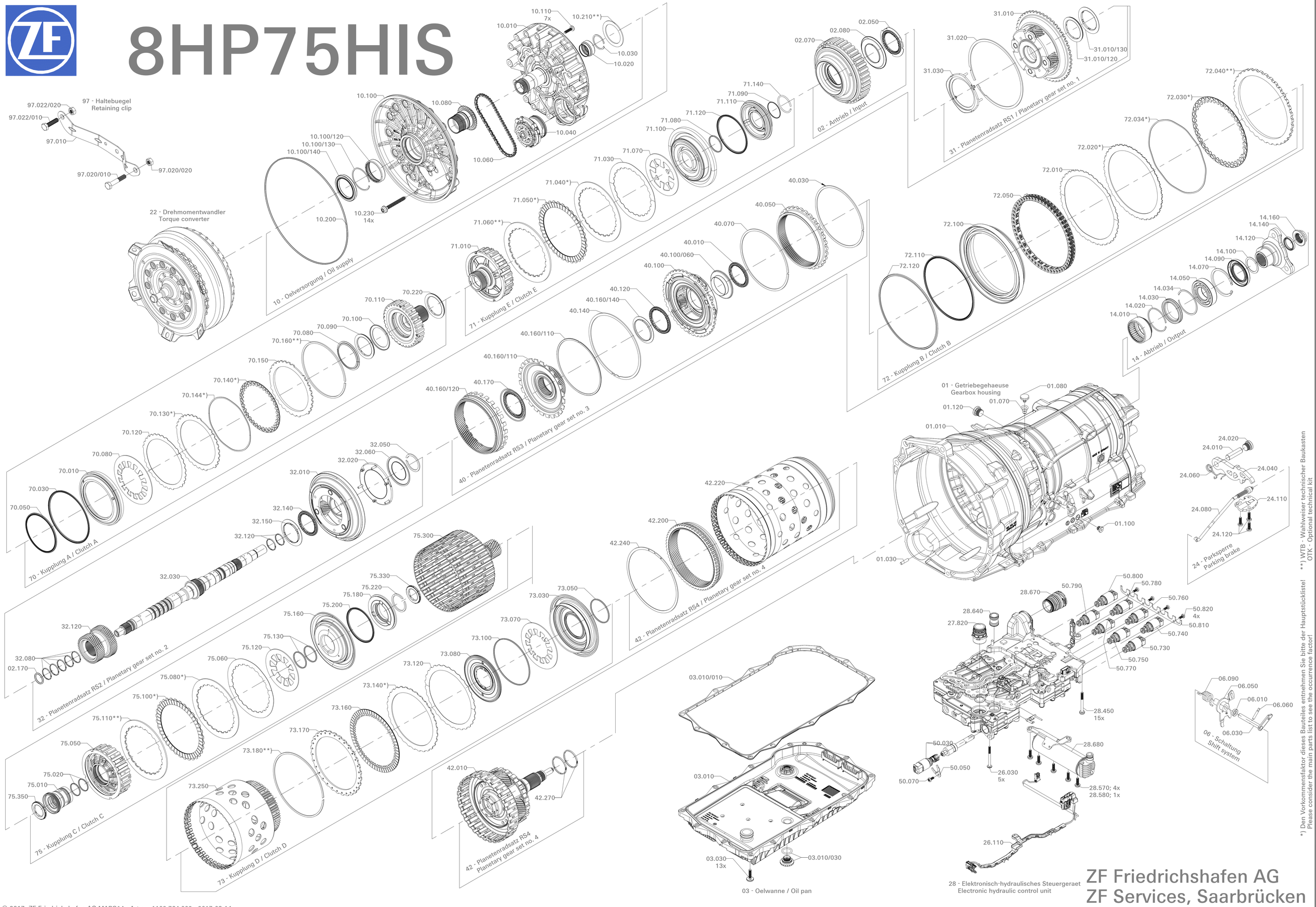

*) Den Vorkommensfaktor dieses Bauteiles entnehmen Sie bitte der Hauptstückliste!
Please consider the main parts list to see the occurrence factor!

**) WTB - Wahlweiser technischer Baukasten
OTK - Optional technical kit

ZF Friedrichshafen AG
ZF Services, Saarbrücken

© 2017, ZF Friedrichshafen AG,MAPO14 - Art.no. 1102 764 002 - 2017-03-14